ELEKTROMASCHINEN A.REDL GmbH

Mechanische Abmessungen

Inkrementaler Drehgeber
Baureihe RE513

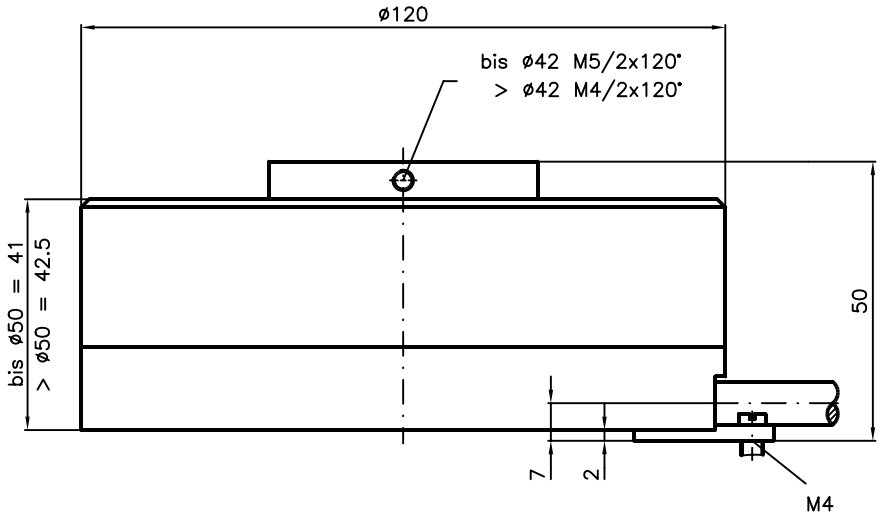

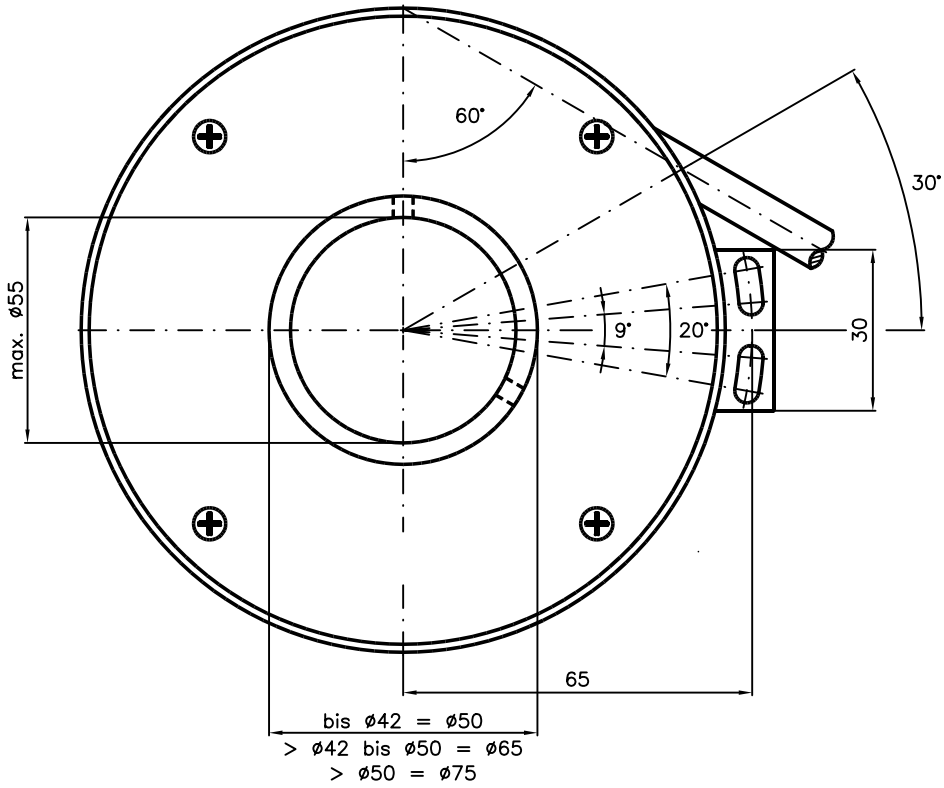

A.REDL Neu Egling 23 82418 Murnau Tel. 08841-9498 Fax 08841-99441 Email:elektromaschinen.redl@t-online.de